11634 a

R15/11634 a

SIVUKUVA 1:100

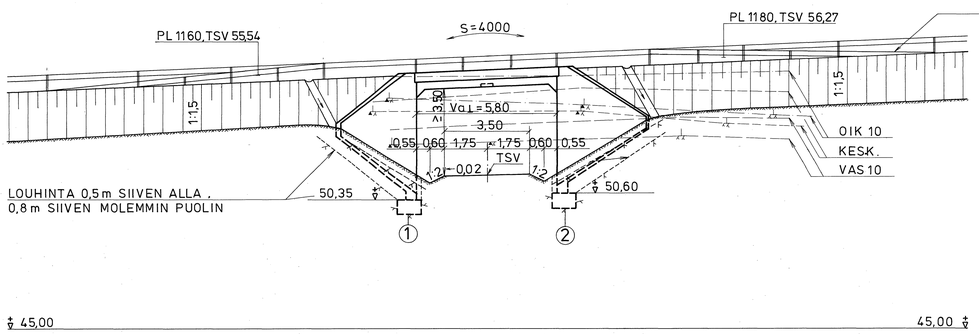

A - A 1:100

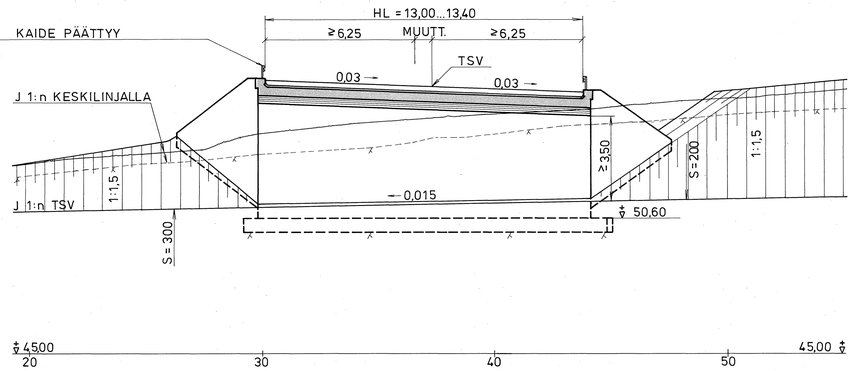

SILTAPAIKAN KARTTA 1:2000

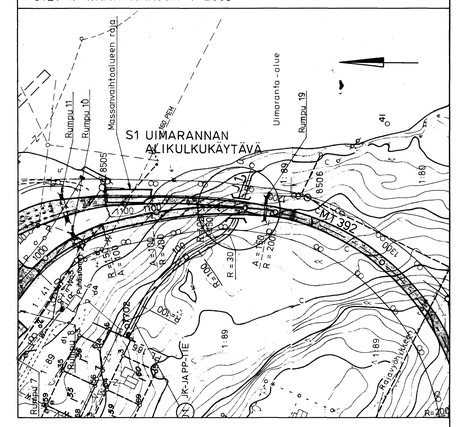

TASOKUVA 1:100

SILTAAN LIITTYVÄT
LUISKAT NURMETETAAN.

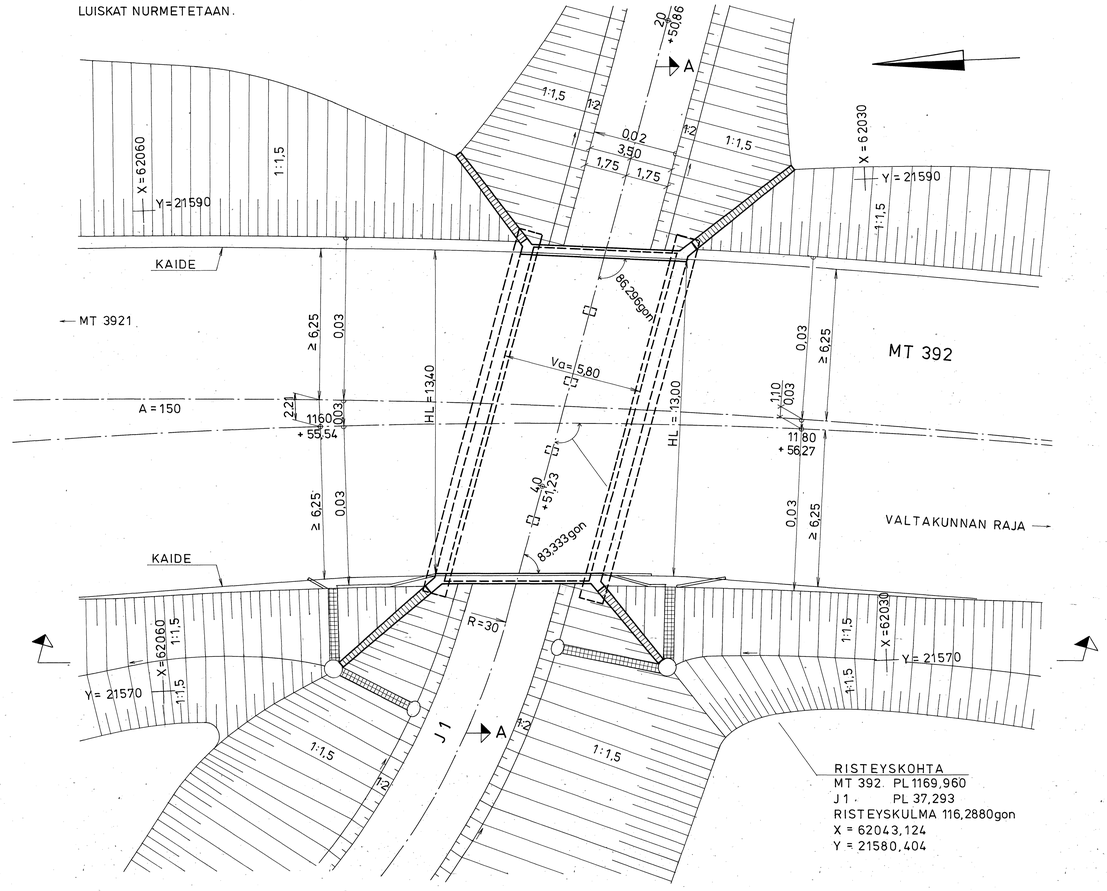

PIIRUSTUSLUETTELO	PIIRUSTUS NRO
SILTAKOHTAISET PIIRUSTUKSET	
YLEISPIIRUSTUS	R15 / 11634 a
PERUSTUSPIIRUSTUS	b
MITTAPIIRUSTUS	c - 1
KEHÄN RAUDOITUSPIIRUSTUS	c - 2
TYYPPIPIIRUSTUKSET	
KEHÄN JALAN NIVEL	BG / 37 ... 4 a
SIIPIMUURI α = 40°, MITAT JA RAUDOITUS	- 5 c
SIIPIMUURI α = 50°, MITAT JA RAUDOITUS	- 5 e
REUNAPALKKI, MITAT JA RAUDOITUS	- 6 b
KEHÄSILTOJEN VALAISTUS	22 T / 218
UPOTETTAVA VALAISIN	Ty 11 / 581
MATALA SILLANKAIDE	R15 / DK 2 - 1
SILLAN PÄIDEN KUIVATUS	19 T / 71
BETONITERÄSLUETTELOT	11634 (1) ...(6)

KOORDINAATTIJÄRJESTELMÄ : KKJ
KORKEUSJÄRJESTELMÄ : N 60

Ky-970

MERKKI	MUUTOS	TEHNYT	TARKASTANUT

MAANTIEN 392 PARANTAMINEN
VÄLILLÄ MT 3921 - VALTAKUNNAN RAJA

SILLAN NIMI S 1 UIMARANNAN ALIKULKUKÄYTÄVÄ
TYYPPI TERÄSBETONINEN LAATTAKEHÄSILTA
PIIRUSTUS YLEISPIIRUSTUS
ØM, VA 5,80 HL 13,0 ... 13,4
SUUNNITTELUKUORMA Lk I, Ek 1 / TVH 82 VINOUS 16,667 gon

Insinööritoimisto
SILTATEKNIIKKA
Jutila & Simonsen Oy
Tunturiksatu 4 B, 00100 HELSINKI 10, puh. 90-408 123

TIE - JA VESIRAKENNUSLAITOS
KYMEN PIIRI

PIIRT.	11.3.1985		TARK.	26.3.85
SUUNN.	11.3.1985		TARK.	
TARK.	11.3.1985		HYV.	26.3.85
MITTAKAAVAT	1:100		PIIR. NRO	R15 / 11634 a